Manter®
WEIGHING & PACKAGING EQUIPMENT

MoNo Clipper Inline

Packaging machine

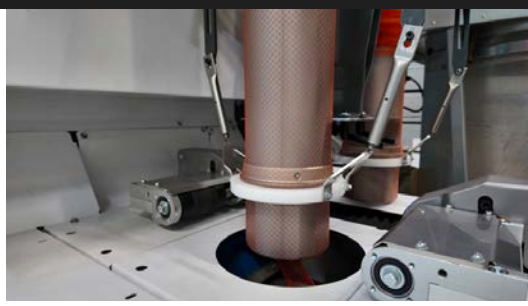

The MoNo Clipper Inline is designed for in-line packaging of a fixed number of products in a net bag. Each bag is heat-sealed on both sides using a PE label, creating a fully mono-material package. The machine uses tubular netting with a diameter of 65–200 mm and is suitable for products such as onions, garlic and citrus fruits, including lemons and limes. It achieves speeds of up to 25 bags per minute and produces mono-material net packages ranging from 250 g to 3 kg. An automatic tube-changing system ensures a continuous supply of netting, enabling uninterrupted and efficient operation. The integrated labeling unit supports various label types, including band, wineglass and seal-to-seal labels, providing flexibility in both packaging and presentation.

Features

- Tubular PE net closed with a seal using a PE label
- Cost-saving: only 2 consumables (no metal or plastic clip)
- Mono-material bags, easy to recycle
- Suitable for knitted and extruded nets
- Optional printing for product identification
- Automatic tube changing for continuous production during refilling

Manter®
WEIGHING & PACKAGING EQUIPMENT

MoNo Clipper Inline

Packaging machine

Specifications	Values
Packing range	**0.25 - 3 kg***
Net tube diameter	**65 - 200 mm (outside)**
Capacity up to	**25 bags/min***
Air consumption (conditioned dry air)	**450 L/min**
IP-rating	**IP54**
Supply voltage	**3x 400V/50Hz+N+GND / 3x220v60Hz+GND**
Power consumption	**4 kW**
Weight of the machine	**700 kg**

*Depending on product, packaging type and other possible factors.

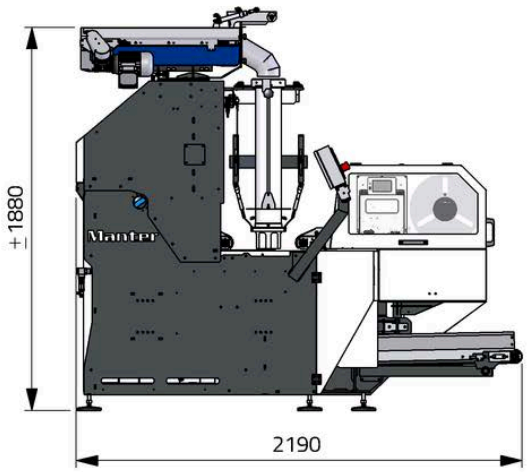

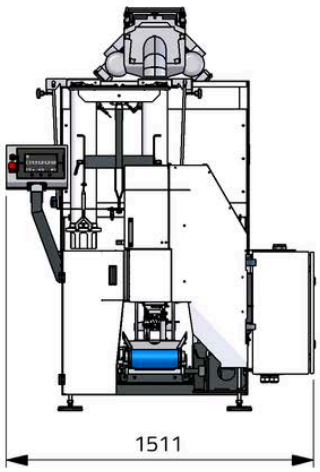

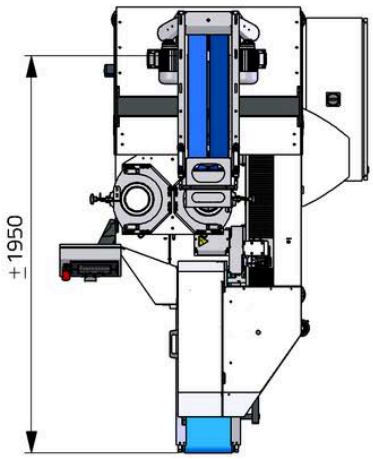

Manter International B.V.

Phileas Foggstraat 66
7825 AL Emmen
The Netherlands

Contact

+31 591 626300
sales@manter.com
www.manter.com

Manter®
WEIGHING & PACKAGING EQUIPMENT

MoNo Clipper Inline

Verpakkingsmachine

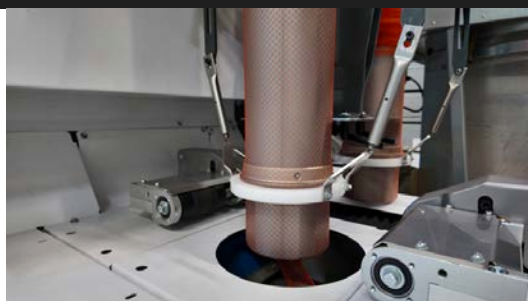

De MoNo Clipper Inline is ontwikkeld voor het in-lijn verpakken van een vast aantal producten in een netzak. Elke zak wordt aan beide zijden door middel van een hitte-seal met een PE-label gesloten, waardoor een volledig mono-materiaal verpakking ontstaat. De machine werkt met buisnet met een diameter van 65–200 mm en is geschikt voor producten zoals uien, knoflook en citrusvruchten, waaronder citroenen en limoenen. De machine bereikt een snelheid tot 25 zakken per minuut en produceert mono-materiaal netverpakkingen van 250 g tot 3 kg. Een automatisch buiswisselsysteem zorgt voor een continue toevoer van netmateriaal, waardoor een ononderbroken en efficiënt verpakkingsproces mogelijk is. De geïntegreerde labelunit ondersteunt verschillende soorten labels, waaronder band-, wineglass- en seal-to-seal-labels, voor flexibiliteit in zowel verpakking als presentatie.

Functies

- Buisvormig PE-net gesloten met een seal via een PE-label
- Kostenbesparend: slechts 2 verbruiksartikelen (geen metalen of plastic clip)
- Monomateriaal zakken, eenvoudig te recyclen
- Geschikt voor gebreide en geëxtrudeerde netten
- Optionele bedrukking voor productidentificatie
- Automatische buiswisseling voor continue productie tijdens bijvullen

Manter®
WEIGHING & PACKAGING EQUIPMENT

MoNo Clipper Inline

Verpakkingsmachine

Specificaties	Waarden
Verpakkingsbereik	**0,25 - 3 kg***
Netto buisdiameter	**65 - 200 mm (buitenzijde)**
Capaciteit tot	**25 zakken/min***
Luchtverbruik (geconditioneerde droge lucht)	**450 l/min**
IP-classificatie	**IP54**
Voedingsspanning	**3x 400V/50Hz+N+GND / 3x220v60Hz+GND**
Stroomverbruik	**4 kW**
Gewicht van de machine	**700 kg**

*Afhankelijk van het product, het type verpakking en andere mogelijke factoren.

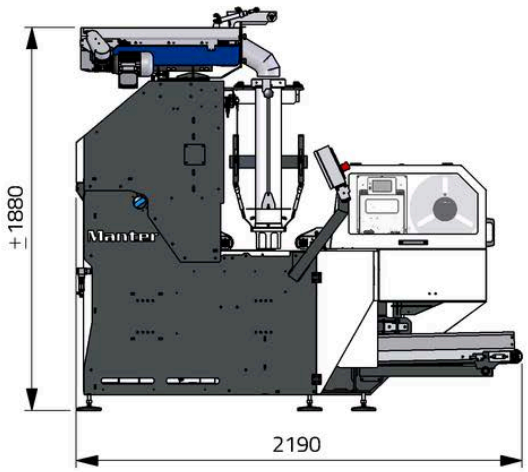

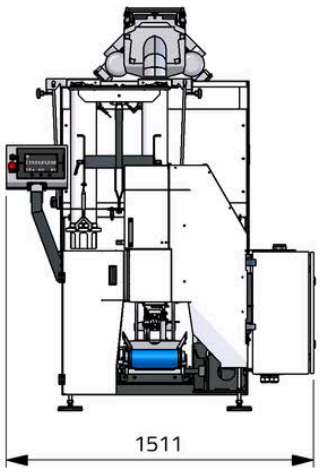

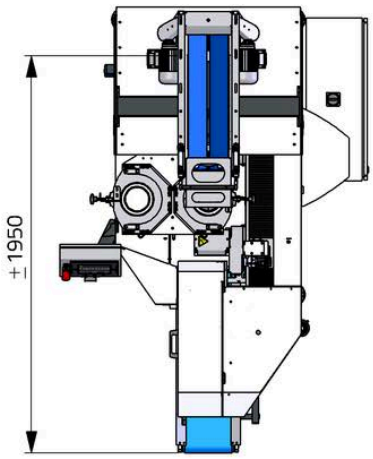

Manter International B.V.

Phileas Foggstraat 66
7825 AL Emmen
Nederland

Contact

+31 591 626300
sales@manter.com
www.manter.com

Manter®
WEIGHING & PACKAGING EQUIPMENT

MoNo Clipper Inline

Máquina de embalaje

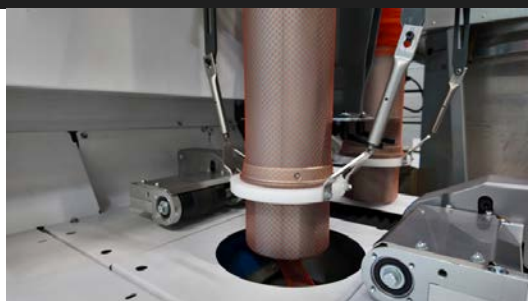

La MoNo Clipper Inline está diseñada para el envasado en línea de un número fijo de productos en una bolsa de malla. Cada bolsa se cierra en ambos extremos mediante termosellado con una etiqueta de PE, creando un envase completamente monomaterial. La máquina utiliza malla tubular con un diámetro de 65–200 mm y es adecuada para productos como cebollas, ajos y cítricos, incluidos limones y limas. Alcanza una velocidad de hasta 25 bolsas por minuto y produce envases de malla monomaterial de 250 g a 3 kg. Un sistema automático de cambio de tubo garantiza un suministro continuo de malla, permitiendo un funcionamiento ininterrumpido y eficiente. La unidad de etiquetado integrada admite diferentes tipos de etiquetas, incluidas etiquetas de banda, wineglass y seal-to-seal, ofreciendo flexibilidad tanto en el envasado como en la presentación.

Características

- Malla tubular de PE cerrada con un sellado mediante etiqueta de PE
- Ahorro de costes: solo 2 consumibles (sin clip metálico o plástico)
- Bolsas monomaterial, fáciles de reciclar
- Adecuada para mallas tejidas y extruidas
- Impresión opcional para identificación del producto
- Cambio automático de tubo para producción continua durante la recarga

Manter®
WEIGHING & PACKAGING EQUIPMENT

MoNo Clipper Inline

Máquina de embalaje

Presupuesto	Valores
Rango de embalaje	**0,25 - 3 kg***
Diámetro neto del tubo	**65 - 200 mm (exterior)**
Capacidad hasta	**25 bolsas/min***
Consumo de aire: (aire seco acondicionado)	**450 L/min**
Clasificación IP	**IP54**
Tensión de alimentación	**3x 400V/50Hz+N+GND / 3x220v60Hz+GND**
Consumo de energía	**4 kW**
Peso de la máquina	**700 kg**

*Dependiendo del producto, tipo de embalaje y otros posibles factores.

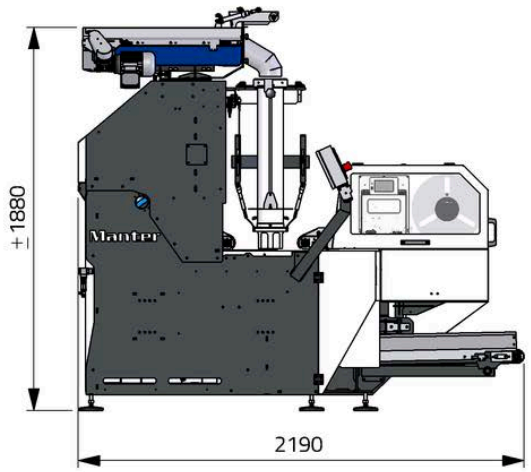

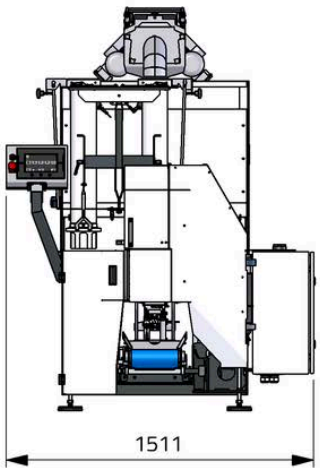

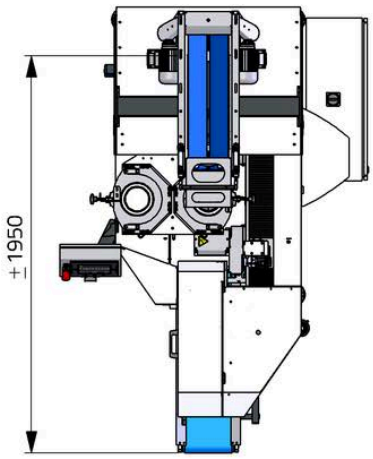

Manter International B.V.

Phileas Foggstraat 66
7825 AL Emmen
Países Bajos

Contacto

+31 591 626300
sales@manter.com
www.manter.com

Manter®
WEIGHING & PACKAGING EQUIPMENT

MoNo Clipper Inline

Verpackungsmaschine

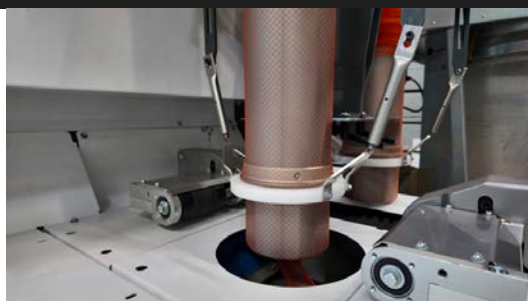

Die MoNo Clipper Inline wurde für das Inline-Verpacken einer festgelegten Anzahl von Produkten in einem Netzbeutel entwickelt. Jeder Beutel wird an beiden Seiten durch Heißsiegeln mit einem PE-Etikett verschlossen, wodurch eine vollständig aus Monomaterial bestehende Verpackung entsteht. Die Maschine verwendet Schlauchmaschen mit einem Durchmesser von 65–200 mm und eignet sich für Produkte wie Zwiebeln, Knoblauch und Zitrusfrüchte, darunter Zitronen und Limetten. Sie erreicht eine Geschwindigkeit von bis zu 25 Beuteln pro Minute und produziert Monomaterial-Netzverpackungen von 250 g bis 3 kg. Ein automatisches Schlauchwechselsystem sorgt für eine kontinuierliche Netzzufuhr und ermöglicht dadurch einen unterbrechungsfreien und effizienten Betrieb. Die integrierte Etikettiereinheit unterstützt verschiedene Etikettentypen, darunter Band-, Wineglass- und Seal-to-Seal-Etiketten, und bietet damit Flexibilität bei Verpackung und Präsentation.

Merkmale

- Schlauchförmiges PE-Netz, verschlossen mit einem PE-Etikett
- Kosteneffizient: nur 2 Verbrauchsmaterialien (keine Metall- oder Kunststoffclips)
- Monomaterial-Beutel, leicht recycelbar
- Geeignet für gestrickte und extrudierte Netze
- Optionale Bedruckung zur Produktkennzeichnung
- Automatischer Schlauchwechsel für kontinuierliche Produktion während des Nachfüllens

Manter®
WEIGHING & PACKAGING EQUIPMENT

MoNo Clipper Inline

Verpackungsmaschine

Spezifikationen	Werte
Verpackungsbereich	**0,25 - 3 kg***
Netzrohrdurchmesser	**65 - 200 mm (Außenmaß)**
Kapazität bis zu	**25 Beutel/min***
Luftverbrauch (konditionierte Trockenluft)	**450 l/min**
IP-Schutzart	**IP54**
Versorgungsspannung	**3x 400V/50Hz+N+GND / 3x220v60Hz+GND**
Stromverbrauch	**4 kW**
Gewicht der Maschine	**700 kg**

*Abhängig vom Produkt, der Verpackungsart und anderen möglichen Faktoren.

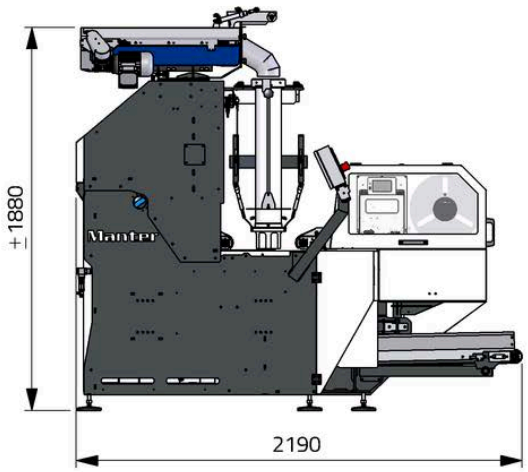

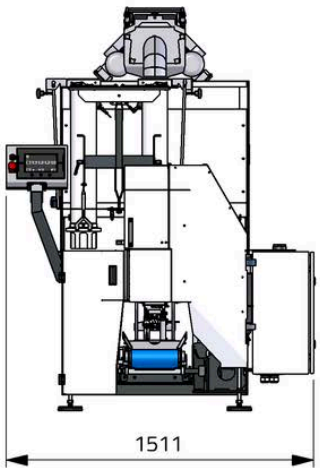

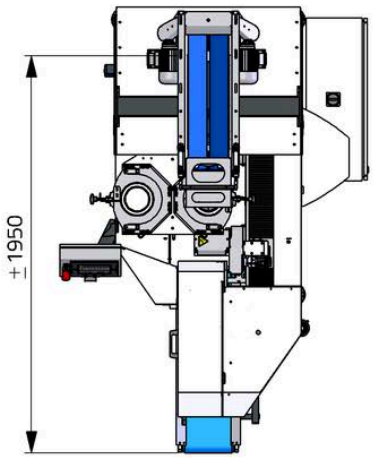

Manter International B.V.

Phileas Foggstraat 66
7825 AL Emmen
Die Niederlande

Kontakt

+31 591 626300
sales@manter.com
www.manter.com

Manter®
WEIGHING & PACKAGING EQUIPMENT

MoNo Clipper Inline

Machine d'emballage

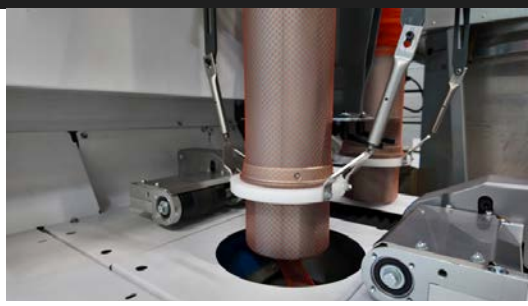

La MoNo Clipper Inline est conçue pour le conditionnement en ligne d'un nombre fixe de produits dans un sac en filet. Chaque sac est fermé aux deux extrémités par thermoscellage à l'aide d'une étiquette en PE, créant ainsi un emballage entièrement monomatériau. La machine utilise un filet tubulaire d'un diamètre de 65 à 200 mm et convient à des produits tels que les oignons, l'ail et les agrumes, notamment les citrons et les citrons verts. Elle atteint une cadence allant jusqu'à 25 sacs par minute et produit des emballages en filet monomatériau de 250 g à 3 kg. Un système automatique de changement de tube assure une alimentation continue en filet, permettant un fonctionnement efficace et sans interruption. L'unité d'étiquetage intégrée prend en charge différents types d'étiquettes, notamment les étiquettes bande, wineglass et seal-to-seal, offrant ainsi une grande flexibilité en matière d'emballage et de présentation.

Caractéristiques

- Filet tubulaire en PE fermé par scellage avec une étiquette PE
- Économique : seulement 2 consommables (pas de clip métallique ou plastique)
- Sacs monomatériau, faciles à recycler
- Compatible avec filets tricotés et extrudés
- Impression optionnelle pour identification du produit
- Changement automatique de gaine pour une production continue lors du rechargement

Manter®
WEIGHING & PACKAGING EQUIPMENT

MoNo Clipper Inline

Machine d'emballage

Caractéristiques	Valeurs
Gamme d'emballage	**0,25 - 3 kg***
Diamètre net du tube	**65 - 200 mm (extérieure)**
Capacité jusqu'à	**25 sacs/min***
Consommation d'air (air sec conditionné)	**450 L/min**
Indice de protection IP	**IP54**
Tension d'alimentation	**3x 400V/50Hz+N+GND / 3x220v60Hz+GND**
Consommation électrique	**4 kW**
Poids de la machine	**700 kg**

*Selon le produit, le type d'emballage et d'autres facteurs possibles.

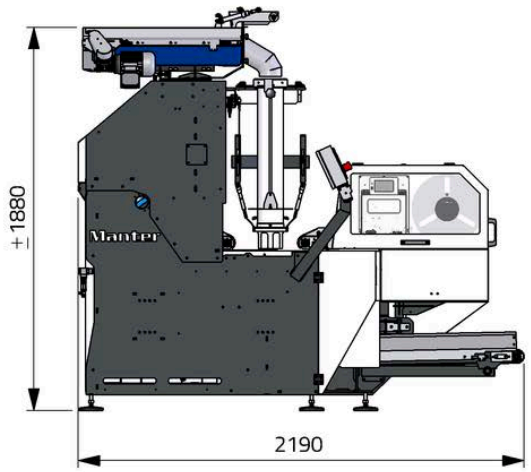

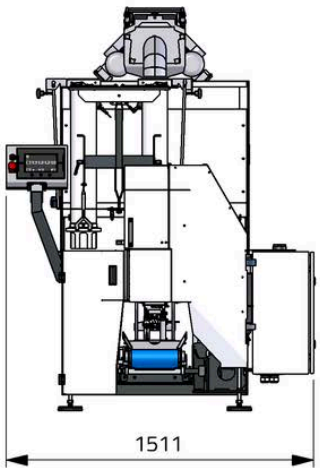

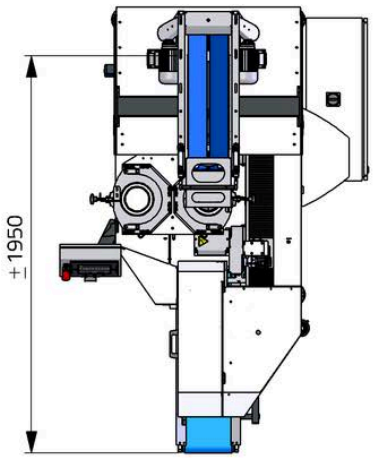

Manter International B.V.

Phileas Foggstraat 66
7825 AL Emmen
Les Pays-Bas

Contact

+31 591 626300
sales@manter.com
www.manter.com